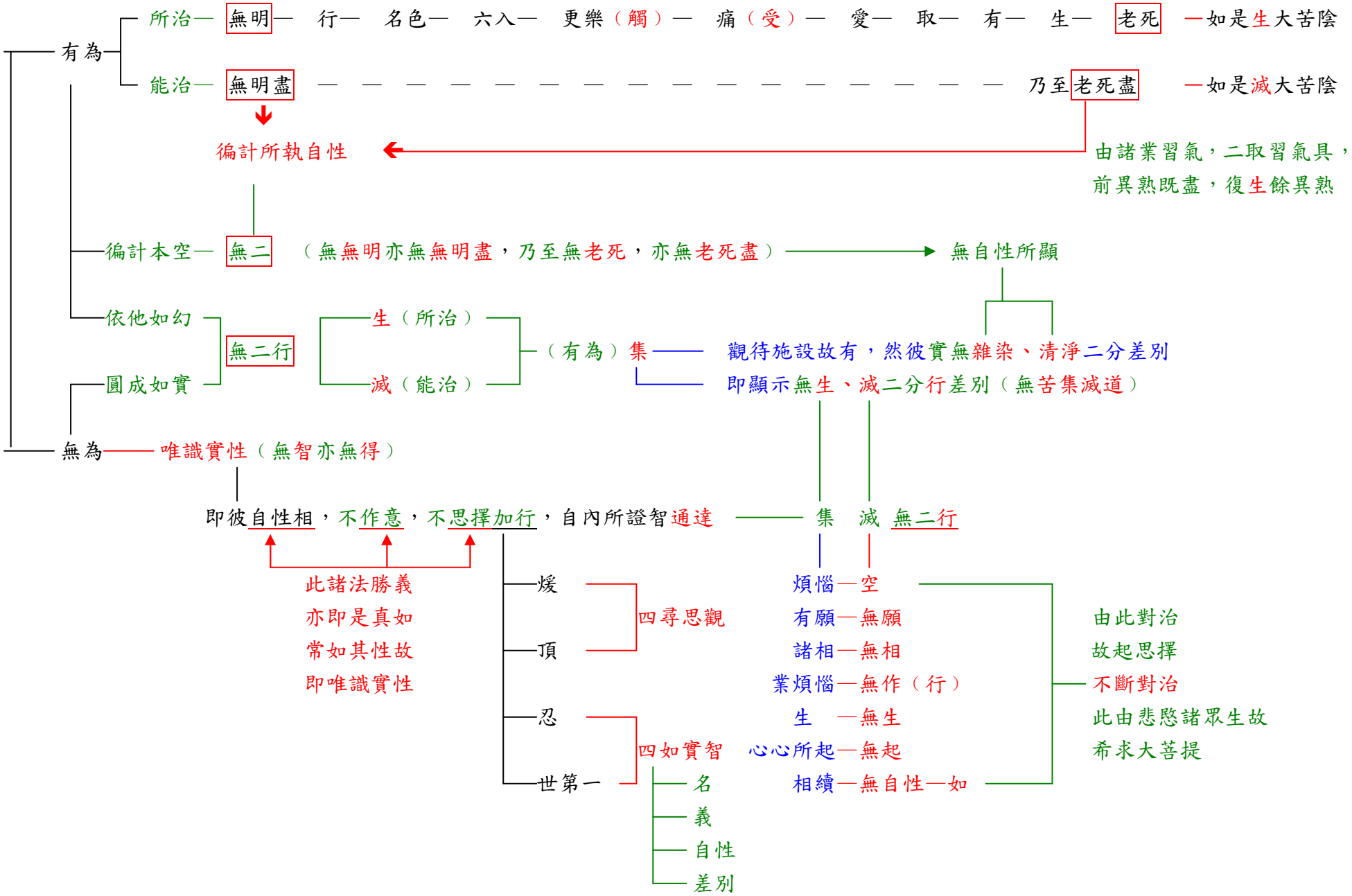十三中道行③ 98.05.11